Alpine
19 90
CLUB ALPINE VALENCIA

RENAULT 18

DIESEL

Suplemento Manual de Utilización y Mantenimiento

RENAULT 18

Para las restantes informaciones relacionadas con estos vehículos, consultar el Manual de Utilización y Mantenimiento básico correspondiente.

19 Alpine 90
CLUB ALPINE VALENCIA

Tomando conocimiento de su vehículo

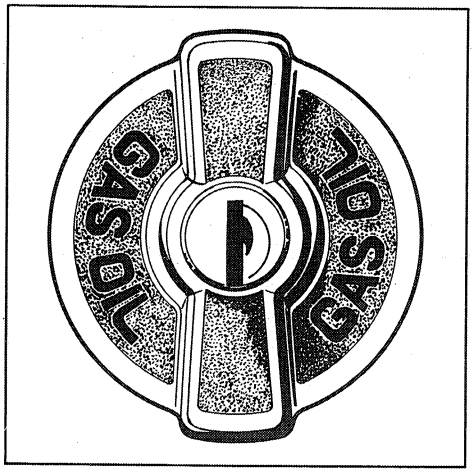

Consejo

Para evitar cualquier incidente en invierno:

- **Verificar el estado de carga de la batería.**
- **Controlar que el nivel de combustible en el tanque no baje demasiado, evitando de esta forma la condensación de vapor de agua.**

Tapa del tanque de combustible

Para abrir la cubierta exterior levantar el extremo izquierdo de la misma.

Para extraer la tapa del tanque, utilizar la llave de cabeza romboidal y girarla en sentido antihorario.

Cuando se carga combustible vigilar que no penetre accidentalmente agua.

La tapa del tanque de combustible y su alojamiento deben estar exentos de polvo.

Tablero de instrumentos

Indicador precalentamiento diesel

Se enciende con el interruptor de alimentación y arranque en la posición **M** (Marcha). Indica que las bujías de precalentamiento están conectadas. Cuando se apaga, el motor puede ser puesto en marcha.

Indicador nivel mínimo combustible

Se enciende al quedar en el tanque de combustible una mínima reserva.

Tener muy en cuenta la indicación del testigo; si se detiene la marcha del motor por falta de combustible, es necesario cebar y purgar el circuito de alimentación, luego de reponer combustible en el tanque.

19 Alpine 90
CLUB ALPINE VALENCIA

La conducción

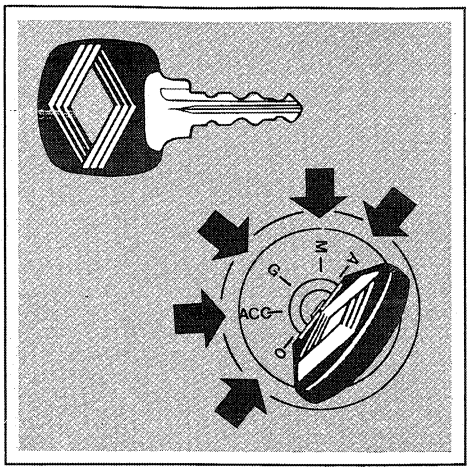

Interruptor de alimentación, arranque y traba de dirección

O: Stop y traba de dirección. Retirando la llave, trabar la dirección maniobrando el volante. Para destrabarla, colocar la llave, maniobrar el volante en ambos sentidos sin forzar y girarla hacia la posición **Acc**.

Acc: Accesorios. Los accesorios eléctricos se encuentran conectados.

G: Garaje. La dirección queda libre; el interruptor de alimentación y los accesorios eléctricos se encuentran desconectados.

M: Marcha. La alimentación, los accesorios eléctricos y las bujías de precalentamiento se hallan conectadas. Se enciende el indicador precalentamiento diesel.

A: Arranque. Se acciona el arranque. En caso de que el arranque haya sido accionado y sea necesario volver a hacerlo, previamente se deberá volver la llave a la posición **Acc**, ya que un dispositivo de seguridad no permite accionar el arranque con el motor en marcha.

Puesta en marcha del motor

Previamente tener en cuenta:

- Que la palanca de cambio de velocidades se encuentre en punto muerto.
- No accionar el arranque más de 5 segundos consecutivos; si es necesario, esperar 10 segundos antes de accionarlo nuevamente.
- Nunca acelerar excesivamente el motor estando frío.
- No poner en funcionamiento el motor en un lugar cerrado.

- **Con motor frío:** Colocar la llave en posición **M** (Marcha) y esperar que se apague el indicador precalentamiento diesel del tablero de instrumentos.

  Girar la llave hasta la posición **A** (Arranque) y acelerar a fondo hasta arrancar el motor. Dejarlo funcionar unos instantes antes de mover el vehículo.
- **Con motor caliente:** Accionar directamente el arranque. En caso de no arrancar en el primer intento operar igual que con motor frío.
- **Detención del motor:** Girar la llave a la posición **O** (stop y traba de dirección).

Consejo

La traba de dirección funciona después de haber extraído la llave y girado el volante hasta que se bloquee.

No retire la llave sin antes detener la marcha, dado que se traba la dirección.

Mantenimiento

Programa de mantenimiento preventivo

Para garantizar su satisfacción y asegurar el mantenimiento indispensable, **RENAULT** le recomienda un mantenimiento regular. El programa de mantenimiento precisa la naturaleza de las operaciones a efectuar y los períodos en función del kilometraje recorrido. Respetar el programa de mantenimiento es garantizar a su **RENAULT** un estado óptimo de funcionamiento, es también preservar el capital que representa, dentro de las mejores condiciones de costo e inmovilización. Confíe a nuestros especialistas su **RENAULT**, ello le permitirá velar eficazmente por el estado de su vehículo.

Kilometraje (km)	1.000	5.000	10.000	15.000	20.000	25.000	30.000	35.000	40.000	45.000	50.000	55.000	60.000
Operaciones	A	A	A	A	A	A	A	A	A	A	A	A	A
		B	B	B	B	B	B	B	B	B	B	B	B
			C		C		C		C		C		C
				D			D			D			D
							E						E
													F

A	– Reemplazo lubricante y filtro motor (1) – Regulación marcha lenta – Verificación régimen máximo y puesta a punto inicial – Verificación estanqueidad y niveles de circuitos y depósitos – Limpieza, protección y ajuste bornes de batería – Lubricación articulaciones, cierres y cilindros de cerraduras – Ajuste fijaciones elementos mecánicos y conjuntos – Regulación comando de embrague	– Verificación estado de articulaciones, guardapolvos y fuelles – Verificación estado y corrección presión de neumáticos – Ajuste fijación ruedas – Verificación alabeo de ruedas – Verificación funcionamiento luces exteriores, interiores, instrumentos, indicadores, comandos y mecanismos – Alineación proyectores delanteros – Verificación puesta en marcha, instrumental, ausencia de ruidos, frenos, aceleración, dirección, suspensión, etc.
B	– Limpieza prefiltro y purgado filtro (6) – Verificacción nivel lubricante caja-puente – Verificación del juego de cojinetes de ruedas – Verificación funcionamiento sistema de carga – Verificación correspondencia fusibles con valores especificados	– Verificación fijación y estado cinturones de seguridad – Verificación estado y corrección posición cepillos limpiaparabrisas y limpialuneta* – Verificación funcionamiento y orientación rociadores lavaparabrisas – Limpieza compartimiento motor, puesto de conducción, manijas de puertas, etc.
C	– Reemplazo filtro de combustible	
D	– Reemplazo lubricante caja-puente – Verificación estado y corrección tensión correas trapezoidales – Control ángulos del tren delantero	– Reemplazo elemento seco del filtro de aire (2) – Verificación de carga sobre recipiente deshidratador del equipo de aire acondicionado*
E	– Lubricación cojinetes de ruedas traseras (3) – Vaciado, limpieza, llenado y purgado de sistema de enfriamiento (4)	– Reemplazar líquido de frenos (2)
F	– Reemplazo correa dentada de distribución y correa trapezoidal posterior (5)	

* Según versión.

4 Alpine 19 90
CLUB ALPINE VALENCIA

alizar solamente

– Reemplazo lubricante de caja-puente
– Verificación estado y corrección tensión correas trapezoidales
– Control ángulos tren delantero
– Lavado carrocería y limpieza interior

Frecuencias condicionadas al uso

(1) Más frecuentemente que lo especificado si se transita por zonas frías, polvorientas o se realizan viajes cortos

(2) Más frecuentemente que lo especificado si se transita por zonas polvorientas o cargadas de hollín

(3) Más frecuentemente si se transita por zonas anegadas

(4) También efectuar siempre que por emergencia se haya utilizado líquido de enfriamiento diferente al especificado

(5) Más frecuentemente si se transita por zonas polvorientas o se expone a elementos químicos durante el lavado de motor

(6) Más frecuentemente si se observa presencia excesiva de agua, impurezas o cambio de coloración del combustible.

Lubricación

La frecuencia para efectuar verificación de niveles, cambios o aplicación de lubricantes, se indica en el "Programa de Mantenimiento Preventivo" impreso en la "Póliza de Garantía" y en este manual de "Utilización y Mantenimiento".

Tabla de lubricantes y fluidos

MECANISMOS	CANTIDAD	LUBRICANTES Y FLUIDOS — Tipo
Caja de velocidades	2,20 litros	Aceite para engranajes
Motor:	5,50 litros	Aceite para motor
Motor reemplazando el filtro de aceite	5,75 litros	Aceite para motor
Frenos	A nivel	Fluido **RENAULT**
Enfriamiento	A nivel	Líquido de enfriamiento **RENAULT**
Caja de dirección (servoasistida)*	A nivel	Fluido **RENAULT**

Marca	Monogrado	Multigrado (alternativa)
YPF	Hipoimóvil 510 - SAE 90	—
SHELL	—	Spirax HD - SAE 80W-90
ESSO	—	Engranaje GX - SAE 80W-90

Temperatura cubierta		~-18° C ⟷	~-2° C ⟷	⟷ ~ 27° C ⟶	
YPF	Diesel Móvil CD AT	Monogrado	—	—	SAE 30
		Multigrado	—	SAE 15W-40	SAE 15W-40
ESSO	Essolube XD-3	Monogrado	SAE 10W	SAE 20	SAE 30
		Multigrado	—	SAE 15W-40	SAE 15W-40
	Essolube XD-3 Extra	Monogrado	—	—	SAE 30
SHELL	Rímula CT	Monogrado	SAE 10W	SAE 20/20W (bigrado)	SAE 30

* Según versión.

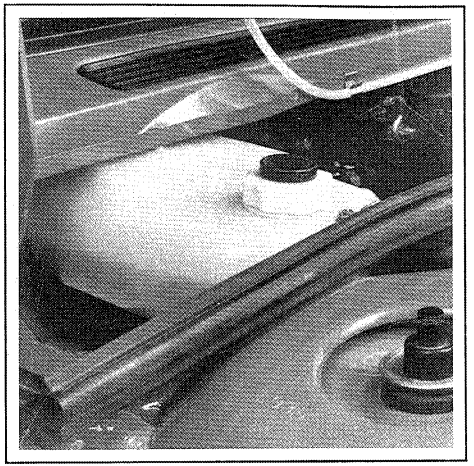

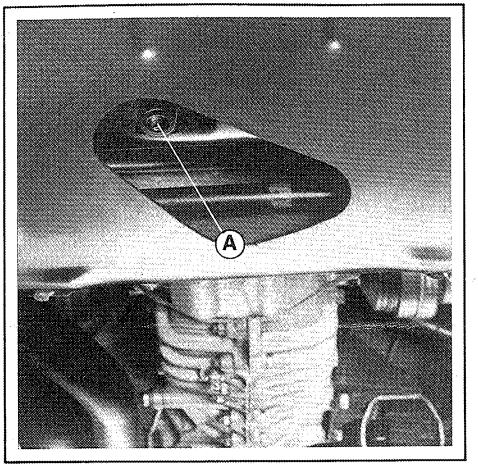

19 Alpine 90
CLUB ALPINE VALENCIA

Nivel líquido de enfriamiento

Posee vaso desgasificador para evitar la constante reposición del líquido y facilitar la visualización del nivel.

Controlar periódicamente el nivel del líquido con el motor frío, efectuando la reposición por la boca del vaso desgasificador.

No desmontar o aflojar la tapa del radiador, excepto ante ciertas anomalías en la temperatura del motor (ver "Consejos prácticos").

Muy importante: De ser necesaria la reposición, utilizar únicamente líquido de enfriamiento aprobado por **RENAULT**. Ver "Tabla de Lubricantes y Fluidos".

Reemplazo lubricante motor

El cárter del motor viene de fábrica con un aceite adecuado al período inicial de asentamiento y debe ser reemplazado a los primeros 1.000 km por el aceite de uso normal correspondiente y luego según lo indicado en el "Programa de Mantenimiento Preventivo" impreso en la "Póliza de Garantía" y en este manual de "Utilización y Mantenimiento".

También la frecuencia estará condicionada al uso y tipo de trabajo al cual estará sometido el vehículo; por ello, si se realizan diariamente viajes cortos, se transita por zonas frías o polvorientas, el aceite deberá ser reemplazado con más frecuencia.

dos y multigrados em-
motores deben cum-
plir como mínimo con las especificaciones MIL-L-2104 C y designación API CD.

Vaciado por el tapón inferior **A**. Llenado por la boca superior (ver: Nivel de aceite del motor).

Consejo

Utilice únicamente lubricantes y fluidos según lo indicado en la "Tabla de Lubricantes y Fluidos".

Alpine 19 90
CLUB ALPINE VALENCIA

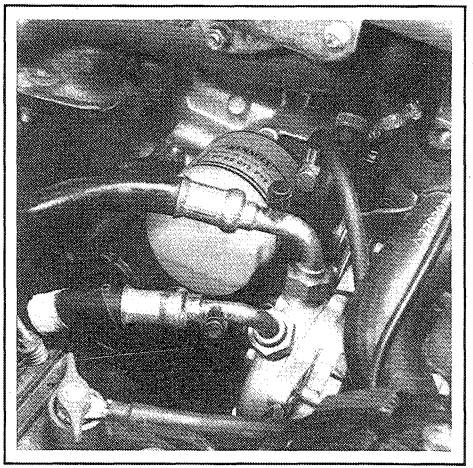

Reemplazo filtro de aceite

Debe ser reemplazado por primera vez a los 1.000 km, y luego según lo indicado en el "Programa de Mantenimiento Preventivo" impreso en la "Póliza de Garantía" y en este manual de "Utilización y Mantenimiento".

Consejo

El filtro de aceite es una pieza vital de su motor; por lo tanto le sugerimos utilizar únicamente repuestos con garantía de control de calidad RENAULT.

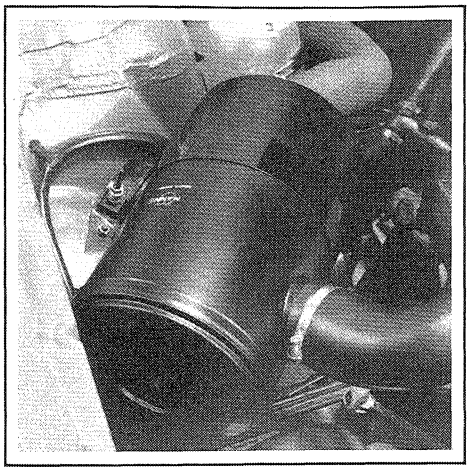

Reemplazo del filtro de aire

El elemento filtrante es del tipo seco. Reemplazarlo cada 15.000 km.

Acortar este período si se transita por caminos polvorientos y/o cargados de hollín.

Consejo

El correcto mantenimiento del filtro de aire, economiza combustible y prolonga la vida útil del motor.

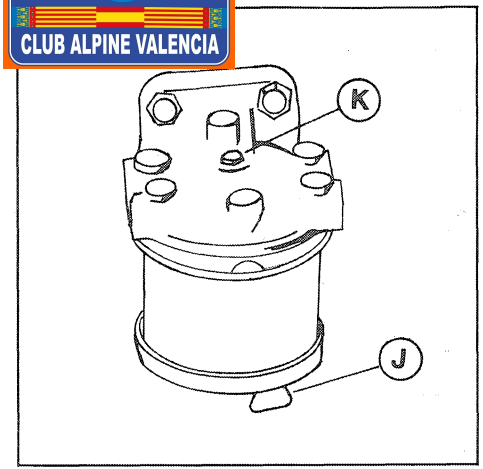

Limpieza del prefiltro combustible

Esta operación debe realizarse cada 5.000 km.

Para la limpieza del conjunto, retirar el tornillo superior **K**, el vaso y la malla filtrante; lavar todos los elementos con gasoil. Armar utilizando una junta nueva y cebar el circuito.

IMPORTANTE

Inspeccionar semanalmente el prefiltro para observar si posee agua decantada; en este caso, drenarla aflojando el tornillo inferior J del vaso.

Si el volumen de agua contenida es excesiva puede ser necesario purgar el filtro y drenar el tanque de combustible

19 Alpine 90
CLUB ALPINE VALENCIA

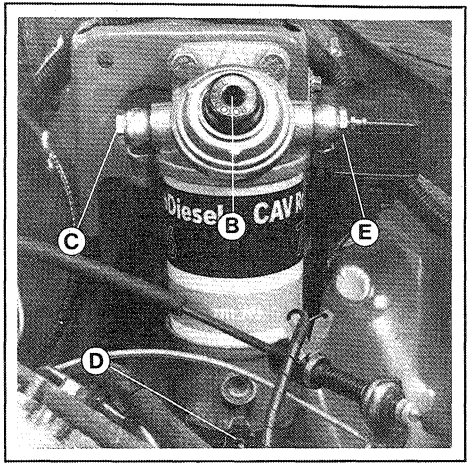

Purgado del filtro de combustible

Aflojar el tornillo del tubo de entrada **C** y el tapón de vaciado **D**.

Dejar escurrir todo el contenido del filtro en un recipiente y ajustar el tornillo **C** y el tapón **D**.

Efectuar el cebado del circuito de combustible.

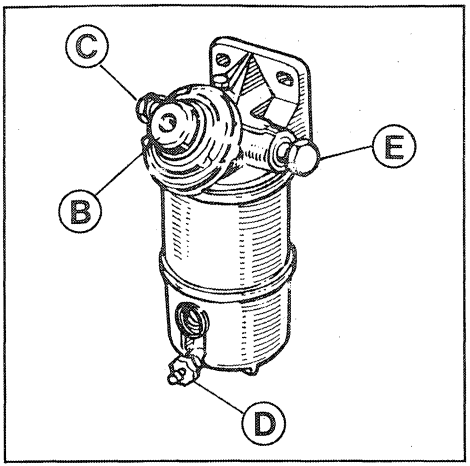

Cebado del circuito de combustible

Aflojar el purgador del tornillo del tubo de salida **E**. Accionar la bomba de cebado **B** hasta que el combustible fluya sin burbujas de aire y ajustar el purgador del tornillo del tubo de salida **E**. Colocar el interruptor de alimentación, arranque y traba de dirección en la posición **M** (marcha) y continuar bombeando hasta sentir cierta resistencia. Efectuar algunos bombeos suplementarios.

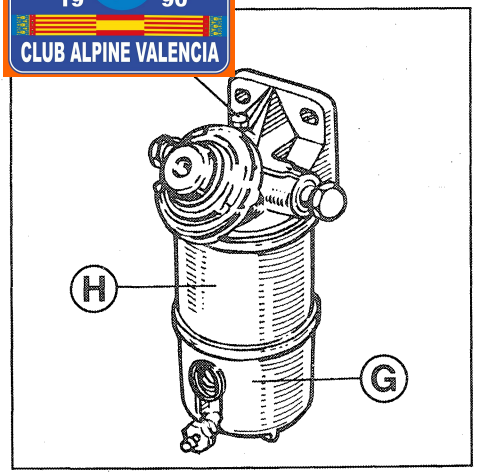

Reemplazo del filtro de combustible

El recambio debe efectuarse cada 10.000 km. Aflojar el tornillo **F**, quitar el decantador **G** y el elemento filtrante **H**.
Al reponer el nuevo elemento filtrante verificar el correcto posicionamiento de las juntas. Efectuar el cebado del circuito de combustible.

Consejo

En ningún caso se deben tocar los circuitos de alimentación, ya que ellos requieren de un cuidado particular. Ante cualquier inconveniente dirigirse a un Concesionario RENAULT.
El alternador, el motor de arranque y todo elemento de goma debe ser protegido de las salpicaduras del cebado del circuito de combustible.

Consejos prácticos

19 Alpine 90
CLUB ALPINE VALENCIA

Lámparas

Uso	Cantidad	Características	Observaciones Designación Comercial
Indicador funcionamiento bujía precalentamiento	1	12 V 1,2 W	Miniatura sin casquillo

Características técnicas

Identificación del vehículo

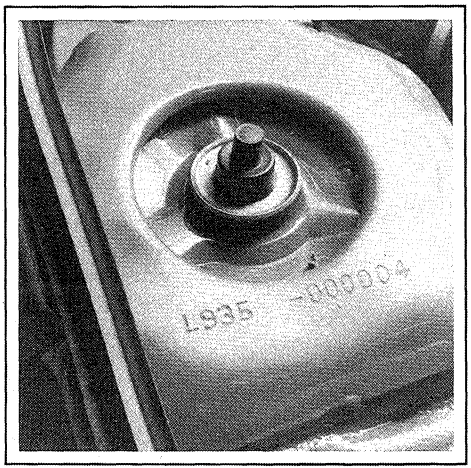

Número de serie

Se encuentra grabado en el compartimiento motor, sobre la torre de suspensión delantera derecha.

Número de motor

Se encuentra grabado sobre el lado derecho del block de cilindros, parte superior delantera.

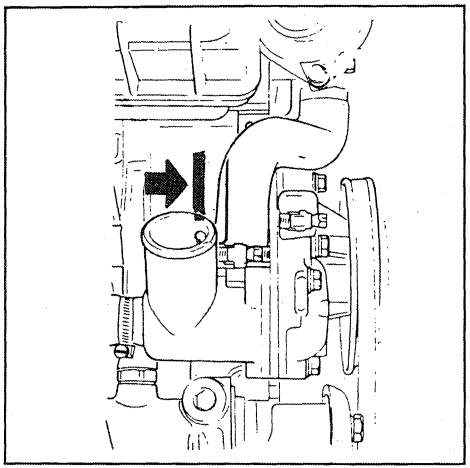

Pesos	RENAULT 18 GTD
Peso aproximado (en orden de marcha)	1.130 kg
Carga máxima remolcable: – Con freno – Sin freno	 950 kg 485 kg
Peso máximo autorizado sobre el gancho de remolque	50 kg

Características técnicas

Motor

Tipo	M-2.100 (J8S)
Particularidades	4 cilindros en línea. Válvulas y árbol de levas a la cabeza. Camisas desmontables. Block de aleación de aluminio.
Diámetro de los cilindros	86 mm
Carrera del pistón	89 mm
Cilindrada	2.068 cm^3
Potencia*	47 kW (64 CV) a 4.600 r.p.m.
Cupla*	123 Nm (12,6 kgm) a 2.500 r.p.m.
Relación de compresión	21,5:1
Luz de válvulas en frío:	
Admisión	0,20 mm (.008")
Escape	0,25 mm (.010")
Cámara de combustión	Ricardo Comet con precámara y bujías de precalentamiento

Sistema de lubricación

Tipo	De flujo total
Capacidad de aceite del motor:	
Sin filtro	5,50 litros
Con filtro	5,75 litros

* Valores expresados según norma DIN 70 020

19 Alpine 90
CLUB ALPINE VALENCIA

Sistema de combustible

Tipo de combustible	Gasoil
Bomba inyectora	Rotodiesel tipo DPC
Bomba de cebado	Ubicada sobre el filtro de gasoil
Capacidad aprox. del tanque	53 litros

Sistema de enfriamiento

Capacidad aproximada	10 litros
Control de temperatura	Por termostato

Sistema eléctrico

Batería	12 V 65 A/h
Conexión	Negativo a masa
Alternador	Con regulador electrónico incorporado

Embrague

Tipo	Monodisco seco, a diafragma
Diámetro	215 mm
Cojinete de empuje	A bolillas de apoyo constante
Accionamiento desde el pedal	Mecánico

Caja-puente

Caja de velocidades:	
Tipo	Selectivo, 5 marchas de avance sincronizadas y marcha atrás
Relación de engranajes:	
1ª velocidad	4,090:1
2ª velocidad	2,176:1
3ª velocidad	1,409:1
4ª velocidad	0,970:1
5ª velocidad	0,810:1
Marcha atrás	3,545:1
Puente:	
Relación	3,555:1
Capacidad de lubricante aprox.:	
Caja de velocidades	2,20 litros
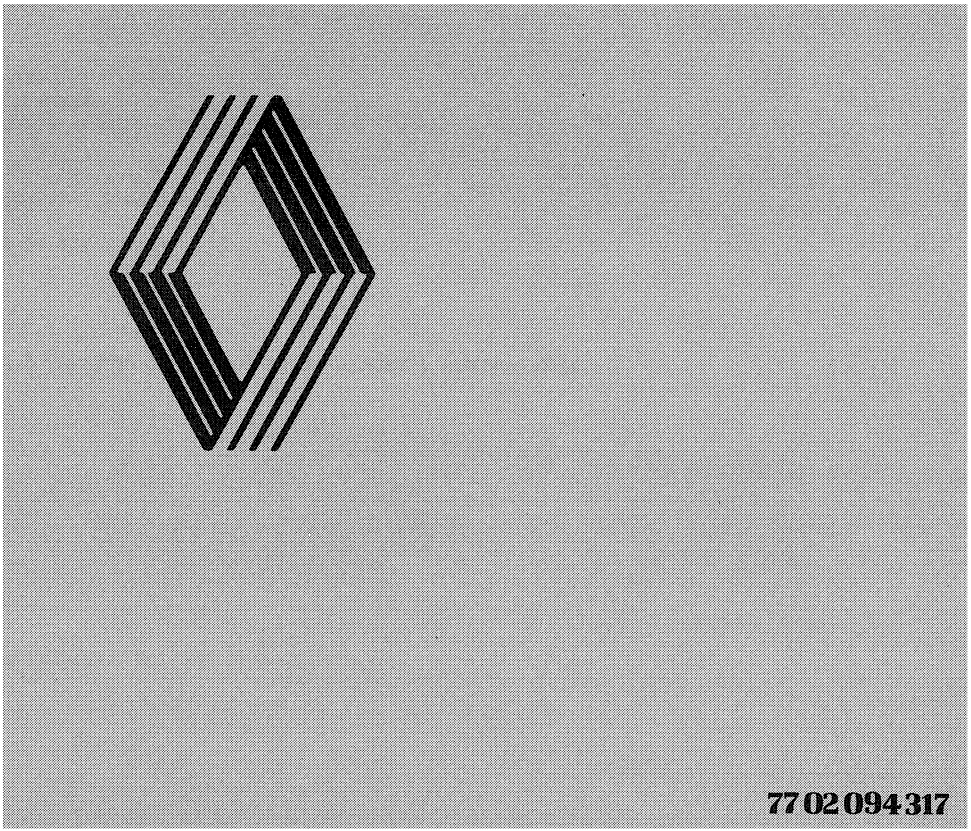
19 Alpine 90
CLUB ALPINE VALENCIA